COI + CCEF

1

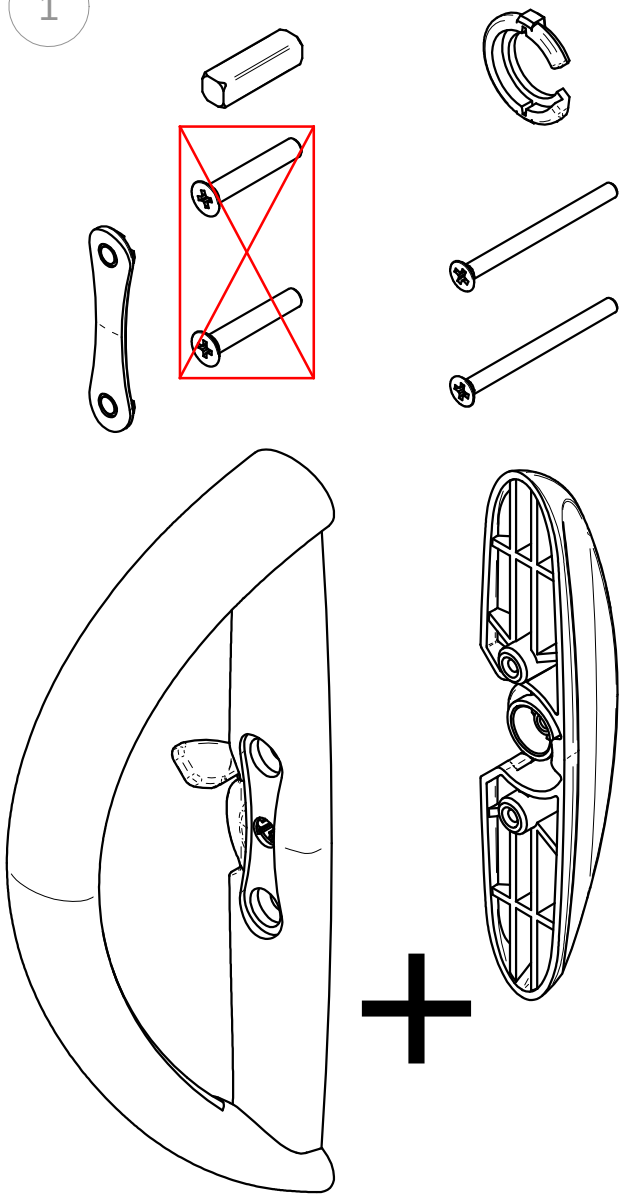

2

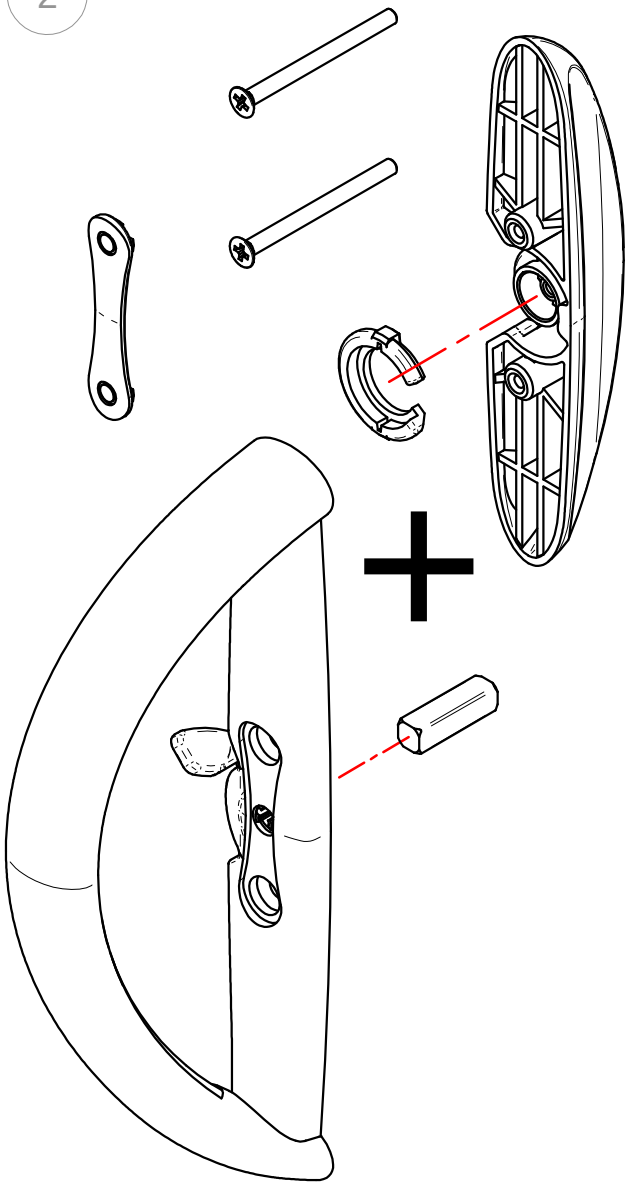

3